鄂托克前旗2025年生猪（牛羊）调出大县奖励资金分配使用方案

编制单位：鄂托克前旗财政局

鄂托克前旗农牧和水利局

编制时间 ：二〇二五年七月

目　录

第一章 总　论 1
1.1 项目名称 1
1.2 监管单位 1
1.3 建设地点 1
1.4 建设内容及规模 1
1.5 建设期 1
1.6 资金筹措 2
第二章 项目依据及意义 2
2.1 实施方案编制依据 2
2.2 项目实施的背景及意义 3
第三章　指导思想和基本原则 5
3.1 指导思想 5
3.2 建设原则 5
第四章 项目建设内容及规模 6
4.1 项目建设地点 6
4.2 建设内容规模 7
第五章 投资估算、资金筹措及支持方式 7
5.1 投资规模 7
5.2 资金筹措 8
5.3 奖励资金支持方式 8

第六章 项目技术方案 8
6.1 牛羊肉加工企业提升改造标准 8
6.2 牛棚及运动场建设标准 8
6.3 青贮窖建设标准 9
6.4 羊棚建设标准 10
6.5 贮草棚建设标准 10
第七章 项目建设效益 11
7.1 经济效益 11
7.2 社会效益 12
7.3 生态效益 14
第八章 项目措施 14
8.1 加强组织领导 14
8.2 严格执行资金管理制度 15
8.3 实行项目合同制 15
8.4 实行公示制度 15
8.5 严格档案管理 16

附表：1.鄂托克前旗 2025 年生猪（牛羊）调出大县奖励资金项目示范户建设内容及投资表 17
2.鄂托克前旗 2025 年生猪（牛羊）调出大县奖励资金项目绩效目标评价 18

附图：1.鄂托克前旗2025年生猪（牛羊）调出大县奖励资金项目420㎡牛棚建设图集

2.鄂托克前旗2025年生猪（牛羊）调出大县奖励资金项目200m³青贮窖建设图集

3.鄂托克前旗2025年生猪（牛羊）调出大县奖励资金项目200㎡(饲喂通道)羊棚建设图集

4.鄂托克前旗2025年生猪（牛羊）调出大县奖励资金项目200㎡贮草棚建设图集

第一章 总 论

1.1 项目名称：鄂托克前旗2025年生猪（牛羊）调出大县奖励资金项目

1.2 监管单位：鄂托克前旗财政局、鄂托克前旗农牧和水利局

1.3 建设地点：鄂托克前旗昂素镇、城川镇、上海庙镇、敖勒召其镇4个镇

1.4 建设内容及规模：为扎实推进我旗“稳羊增牛”产业结构调整战略,针对当前肉牛肉羊生产基地建设中存在棚圈标准化率低、优质饲草料储备缺口大等核心短板，统筹利用2025年生猪（牛羊）调出大县奖励资金，聚焦肉牛肉羊产业提质增效，优先支持棚圈建设、饲草料储备等关键环节，推动养殖、加工、流通基础设施升级与饲草保障体系完善。项目扶持牛羊肉加工企业1家、培育肉牛养殖示范户22户、肉羊养殖示范户22户，肉食品企业提升改造、牛羊养殖棚圈、贮草棚建设为主。提升改造牛羊肉加工、流通环节的设施设备，建设牛棚22座（每座420平方米及活动场地1020平方米),青贮窖22座(每座200立方米);建设羊棚22座（每座200立方米及活动场地375平方米，带饲喂通道），贮草棚22座（每座200平方米）。

1.5 建设期：项目实行先建后补、以奖代补方式兑现补助资金，2025年当年建成，未享受过同类项目支持，符合本项目条

件的，可享受本项目补贴。新施工建设项目于2025年10月底全部完成建设任务。

1.6 资金筹措：鄂托克前旗2025年生猪（牛羊）调出大县财政奖励资金项目总投入资金535.8万元以上，其中申请生猪（牛羊）调出大县财政奖励资金375万元，自筹资金160.8万元以上。

第二章 项目依据及意义

2.1 实施方案编制依据

根据《鄂尔多斯市财政局关于提前下达2025年生猪(牛羊)调出大县奖励资金(中央直接奖励部分)预算的通知》（鄂财贸指〔2024〕575号）《鄂尔多斯市财政局关于下达2025年生猪(牛羊)调出大县奖励资金(中央直接奖励部分)预算的通知》（鄂财贸指〔2025〕234号）文件精神，拨付我旗生猪（牛羊）调出大县奖励资金375万元。我旗编制了《鄂托克前旗2025年生猪（牛羊）调出大县奖励资金分配使用方案》。依照此方案，完成建设任务，并兑现我旗2025年生猪（牛羊）调出大县奖励资金。通过牛羊肉加工、流通设施设备提升改造、棚圈建设，扶持牛羊肉加工企业1家，培育50头以上肉牛养殖规模的示范户22户、200只以上肉羊养殖规模的示范户22户。以科学养殖方式，加快出栏周转，提高牛羊肉质量，确保肉食品安全，不断提升肉牛肉羊

养殖示范水平，畜产品输出能力，提高对接市场、市场抗风险能力。

2.2 项目实施的背景及意义

2.2.1 近年来，随着经济稳健增长，城乡居民消费水平持续提升，市场对于牛羊肉的需求呈现出稳步上扬的态势。在积极开拓市场的进程中，优质牛、羊源不足已成为横亘在肉牛肉羊产业发展道路上的关键阻碍。为有效扭转这一局面，积极推进肉牛肉羊养殖基地建设迫在眉睫。通过建设规模化、标准化的肉牛肉羊养殖基地，不仅能够填补本地牛、羊源缺口，满足市场对高品质牛羊肉日益增长的需求，还有助于完善肉牛肉羊产业链，提升产业整体竞争力，促进地方经济的可持续发展，为我旗肉牛肉羊产业的长远发展奠定坚实基础 。

在现代农牧业发展趋势下，科学、自动化养殖优势渐显。但鄂托克前旗肉牛肉羊产业存在养殖体系不完善、信息不对称、投入与设备不足、市场化程度低等问题。鄂托克前旗积极应对，鼓励家庭牧场等经营主体循序渐进发展，针对性扶持部分龙头企业、公司，发展肉牛肉羊养殖、肉食品加工、冷链储运，通过农畜产品养殖、加工增值。借助《鄂尔多斯市人民政府办公室关于印发优质肉牛产业高质量发展若干政策措施的通知》（鄂府办发〔2022〕132 号）等政策，以及国家肉羊产业强镇、市级肉羊产业园项目，鄂托克前旗大力推动第一产业重塑。着力打造良种繁育、养殖及精深加工基地，提升产业科技含量与效益，加快产业

化进程，带动农牧民增收，拉动畜牧业发展 。

2.2.2 牛羊及其副产品是人类重要食品和生活用品，低脂肪、蛋白质型牛羊肉的消费量不断增加，特别是项目区采用草原畜牧业和舍饲畜牧业相结合的方式发展绿色养殖业。认定纯天然、无污染的草牧场，生产出的有机绿色牛羊肉，满足消费者崇高绿色的消费时尚，倍受消费者青睐，其价值不断提升，销售市场由以北方为主、遍布全国，销售时间也以秋冬为主，变为四季旺销。

2.2.3 拉伸产业链条，提高农畜产品附加值，在推进乡村振兴大背景下，加快建设国家重要农畜产品生产基地，推进农畜产品标准生产、精深加工、系列开发，进一步延伸产业链条，加快农牧业科技化、品牌化、市场化进程，为农牧民创造更多就业机会，促进农牧民持续增收。

2.2.4 实施肉牛肉羊养殖基地建设项目，将进一步挖掘地区间农牧业生产资源，增加优质农畜产品供给，满足市场多样化、优质化需求。同时，有利于推动优质农畜产品的快速可持续发展，促进本地区农牧业生产的专业化和产品上的分工，推动农牧业产业结构调整向纵深发展。

2.2.5 实施肉类产品加工企业提升改造项目，提高加工企业的生产加工能力和产品质量，确保肉食品的安全，满足市场对高品质肉食品的需求。通过引进先进设施设备，优化生产、流通技术，提高生产效率。这不仅有助于提升企业的市场竞争力，还能

为消费者提供更多样化、更高品质的肉食品选择，进一步推动鄂托克前旗肉牛肉羊产业发展。

第三章　指导思想和基本原则

3.1 指导思想

鄂托克前旗2025年生猪（牛羊）调出大县奖励资金项目，全面贯彻落实“稳羊增牛”，“生态优先、绿色发展”，推进高质量发展、打造乡村振兴样板区的基本政策。以肉牛肉羊养殖示范户、牛羊肉加工企业为载体，以“稳羊增牛”农牧业产业结构调整为措施，以增强畜牧业发展后劲为手段，以加强基础设施建设为根本，以提升农畜产品加工流通能力为前提，通过进一步提升肉牛肉羊养殖、饲草料储备、牛羊肉加工流通等生产环节能力，最终实现农畜产品的提效增值。

3.2 建设原则

3.2.1 鄂托克前旗2025年生猪（牛羊）调出大县奖励资金，以牛羊肉加工流通、肉牛肉羊养殖棚圈、贮草库等基础设施建设为基本原则，不得用于与牛羊生产流通和产业发展无关的支出。

3.2.2 鄂托克前旗2025年生猪（牛羊）调出大县奖励资金，与“乡村振兴”战略紧密结合、与全旗“稳羊增牛”农牧业产业结构调整战略相结合，形成项目、资金合力。增强农牧业生产发展后劲，解决加工流通环节中存在的问题。

3.2.3 遴选支持对象

3.2.3.1 牛羊肉加工企业。本地注册且经营正常的牛羊肉加工企业，有一定生产规模和合规设施，与本地养殖户稳定合作、优先采购本地原料，技术成熟、质量可控，注重品牌与市场，销售额增长，能带动农牧民增收就业，环保安全合规，无重大事故，财务状况良好，发展规划明确且具有示范带头作用。

3.2.3.2 肉牛养殖示范户。选择的肉牛养殖示范户，饲养的基础母牛要有相对统一的品种特征，父本要以安格斯、西门塔尔等优良品种为主。加强种公牛的管理，防止混交乱配。种公牛按实际饲养情况自行调换。带头参加肉牛政策性保险，抵御养殖风险。肉牛养殖示范户牢固树立品牌增效意识，鼓励示范户与屠宰加工企业达成供销合作意向，积极创建“牛肉”地标品牌。户均肉牛饲养量不低于 50 头。

3.2.3.3 肉羊养殖示范户。选择的肉羊养殖示范户，饲养的基础母羊需有相对统一品种特征，父本以萨福克、杜泊羊等优良品种为主，加强种公羊管理，杜绝混交乱配，种公羊按实际饲养情况自行合理更换。示范户要牢固树立品牌增效意识，主动与屠宰加工企业达成供销合作意向，参与“鄂托克前旗羊肉”区域公用品牌建设，且户均肉羊饲养量不低于 200 只。

第四章 项目建设内容及规模

4.1 项目建设地点

项目建设地点为昂素镇、城川镇、上海庙镇、敖勒召其镇4个镇。遴选1家牛羊肉加工企业，22户肉牛养殖户、22户肉羊养殖户示范户。

4.2 建设内容规模

4.2.1 扶持1家牛羊肉加工企业，提升改造牛羊肉加工、流通环节的设施设备。具体建设内容另行制定方案确定。

4.2.2 建设牛棚22座，每座420平方米，共计9240平方米；

4.2.3 建设青贮窖22座，每座200立方米，共计4400立方米；

4.2.4 建设羊棚22座，每座200平方米，共计4400平方米。

4.2.5 建设贮草棚22座，每座200平方米，共计4400平方米。

第五章 投资估算、资金筹措及支持方式

5.1 投资规模

5.1.1 扶持1家牛羊肉加工企业提升改造，投资43万元以上；

5.1.2 建设牛棚22座，每座投资9万元，投资198万元；

5.1.3 建设青贮窖22座，每座投资3.2元，投资70.4万元；

5.1.4 建设羊棚22座，每座投资6.2万元，投资136.4万元。

5.1.5 建设贮草棚 22 座，每座投资 4 元，投资 88 万元。

5.2 资金筹措

1 家牛羊肉加工企业提升改造，建设肉牛养殖示范户 22 户、肉羊养殖示范户 22 户，总投入资金 535.8 万元以上，其中 2025 年生猪（牛羊）调出大县奖励资金 375 万元，占总投资的 70%，自筹资金 160.8 万元以上，占总投资的 30%。

5.3 奖励资金支持方式

项目为先建后补，完成全部建设任务。经组织相关部门进行验收，验收内容全部合格后，一次性发放奖励资金。加工企业的奖励资金将统一拨付至企业对公账户，补贴资金 29.6 万元；养殖示范户的奖励资金以“一卡通”的形式，直接发放给项目户，肉牛养殖户户均补贴金额为 8.56 万元、肉羊养殖户户均补贴 7.14 万元。

第六章 项目技术方案

6.1 牛羊肉加工企业提升改造标准

在企业项目实施方案中具体制定。

6.2 牛棚及运动场建设标准

牛棚建设，应选在地势高燥、排水良好，向阳的地方。建筑材料应就近取材。总要求是坚固和通风良好。每座牛棚占地面积为 420 平方米（长 30m，宽 14m）。地面为自然土地面，正中为两侧双排列牛槽。棚高 3.5m，顶部为“人字梁”，起拱高度 1.3m。

用彩钢单板盖顶。

在牛棚两侧建设活动场，占地面积 1020 平方米（34m×15m×2）。每 3m 设一个（0.5m×0.5m×0.5m）的混凝土安装墩，安装 3 寸竖立钢管，壁厚 2.75mm，高 1.7m，用四道钢管（1.5 寸钢管，壁厚 2.5mm）横向连接，建设成闭合的铁栅栏运动场。（详见牛棚施工图）

6.3 青贮窖建设标准

根据当地环境、生产习惯及方便使用的原则，青贮窖设计为长方体，地上式。在青贮窖地面中央沿纵向轴线设置一条排水沟，轴线两侧的地面坡向排水沟，坡度为 3%。

常用青贮原料容重：

青贮切碎的全株玉米、向日葵、容重为 500—550kg/m^3。

去穗的玉米秸秆，容重为 450—500kg/m^3。

一般牧草，容重为 550—600kg/m^3。

薯种类，容重为 700—750kg/m^3。

菜叶类，容重为 750—800kg/m^3。

贮存容量的计算：

贮存容量=长度×（上口宽+下底宽）/2×深度×容重每户设计青贮窖容量为 200 立方米，设计开口规格为：长×宽×深，设计为 25m×4m×2m，青贮窖为砖混结构，地面用混凝土浇灌而成，厚度 10cm。单窖总容量为 200 立方米，户均青贮能力 10 万公斤（详见青贮窖施工图）。

6.4 羊棚建设标准

标准化棚圈，应选在地势高燥、排水良好，向阳的地方。羊舍地面要高出地面 20 厘米以上。建筑材料应就近取材。总的要求是坚固、保暖和通风良好。**羊舍**：地基要挖深夯实，棚舍承重墙处用红砖砌“三七”墙、砌四层，其它围墙处用红砖砌“三七”墙、砌三层，用水泥砂浆浇灌，确保基础坚实；羊舍长 25m，宽 8m，占地面积 200 ㎡，棚顶前墙高 1.3m，后墙高 2.3m，檐高 2.7m，屋顶的跨度 1.4m。顶部呈钢架构成，屋面彩钢保温板盖顶，外延 150mm 挑檐。**活动场地**：羊舍南墙外侧建运动场，地势高而干燥，南墙留门与运动场连通。长 25m，宽 15m，占地面积 375 ㎡（两面高 1.3m 围墙，一面栅栏），保证羊只的充分活动。**饲喂通道**：宽 3.4m、长 21.5m,过道宽 2.5m,地面夯实红砖铺地，正中为两侧双排列 1.2mm 镀锌铁皮羊槽，每侧羊槽宽 0.45m、槽长 21.5m、槽深 0.25m。顶部呈拱形钢架构成，屋面 0.4mm 厚灰色彩钢单板盖顶，外延 150mm 挑檐；7 根檩条，40×60×1.3mm 镀锌方钢，饲喂通道两侧每侧设立 6 根立柱，规格为 2.5 寸镀锌钢管、壁厚 2.5mm，基础 0.5×0.5×0.5m 混凝土灌注。（详见羊棚施工图）。

6.5 贮草棚建设标准

地基要挖深夯实，用“三七”墙，二层水泥砂浆砖地基，四周由砖砌“二四”墙，每座贮草棚建设规格标准为：长 17.4m，宽 11.5m，占地面积 200 平方米，高 4.5m（砖砌 24 墙 1.3m，钢

架结构高 3.5m，起拱 1m），在避风的一侧留有大门，门的大小根据实际需要而定，便于饲草运送，也可根据项目户的具体要求留门，棚内地面 200 平方米由红砖铺地组成。顶部呈拱形钢架构成，彩钢板盖顶（详见贮草棚施工图）。

第七章 项目建设效益

7.1 经济效益

7.1.1 销售收入及税金

本项目的产品销售收入为生产销售肉牛肉羊。根据项目总体设计与技术方案确定的生产力水平，结合市场预测的结果，估算出当项目达到设计生产能力时，44 户示范户，年出栏销售肉牛 550 头、肉羊 3300 只，年销售总收入约 847 万元。销售收入估算详见表。税费是根据税收有关规定，享受免税政策。

销售收入明细表

序号	项　目	单位	出售量（头）	单价（元/头）	销售收入（万元）
1	出栏肉牛	头	550	10000	550
2	出栏肉羊	只	3300	900	297
合计					847

加工企业销售收入及税金在企业项目实施方案中具体分析。

7.1.2 产品成本估算

生产成本主要有购入种牛种羊费用、饲草料费用、兽医兽药、水电费、直接人工费等直接费用和管理费用及财务等费用，计算时按当地实际价格等综合测算。其他各项费用均按实际情况加以估算，并计入相应各年度的总成本费用中，项目达产后，年平均总成本费用估算额为 705 万元。

7.1.3 利润

依据销售收入估算表和成本费用估算，年项目销售收入为 847 万元，总成本费用 705 万元，达产年利润为 142 万元。

7.1.4 财务盈利能力分析

项目主要财务指标如下:

净利润：142 万元（年均）

销售利润率：16.76%（年均）

全部投资回收期：3.77 年（含建设期，税前）

7.1.5 财务分析结论

项目建成后，实现年新增销售收入 847 万元，达产年利润 142 万元，根据项目盈利能力静态和动态计算分析，销售利润率 16.76%，投资回收期 3.77 年。通过计算和分析，经济效益较好，有较强的抗风险能力，该项目在财务上是可行的。

7.2 社会效益

近年来，随着自治区出台“稳羊增牛”产业结构调整政策，各级政府及农牧部门相应出台一系列扶持、服务政策，进一步提高农牧民肉牛肉羊养殖的积极性及绿色发展理念，全力助推我旗

肉牛肉羊生产发展全产业链的完善和形成。同时也极大地提升了基层技术人员自身能力及服务水平。

7.2.1 提高基层技术人员的技术水平

鄂托克前旗实施项目的过程中，大量的基层技术人员参与其中，对农牧户在肉牛肉羊养殖过程中遇到的问题提供指导培训，包括棚圈建设、饲养管理、人工授精、可溯源体系等，同时还承担一定的监督职能，每个技术人员负责一定数量的农牧户，实行“包片服务”。这些技术人员长期深入基层开展具体的技术指导服务，基层技术人员对新技术有了更深的认识，推广应用新技术的意识也进一步增强，技术水平得到明显提高，而且也逐渐形成了一种基层技术人员服务农牧户的技术服务模式，为其他农牧技术的整合、集成推广应用提供了经验。

7.2.2 促进生产方式的转变

对于鄂托克前旗这样一个传统的大牧区来说，长期以来，养殖户采取的养殖方式都是最为传统的自由放牧方式，随着国家对保护草原生态环境的重视，一系列禁牧、休牧和轮牧政策的实施，养殖户的养殖方式发生了一定的改变。

7.2.3 打造立足本旗肉牛肉羊养殖技术服务团队

通过本项目的实施，专门成立一支肉牛肉羊养殖技术、服务团队，为产业结构调整，肉牛肉羊养殖全产业链的各个环节建设做好规划、参谋、指导及服务工作。培训技术团队，通过现场实地学习，选派外地学习，全面掌握肉牛肉羊饲养管理、胚胎移植、

人工授精等核心技术，建设我旗肉牛肉羊人工授精团队。

7.3 生态效益

通过项目的实施，借助生态补奖机制、京津风沙源治理工程，全旗实行了严格禁牧、休牧制度。通过一些强制性管理措施，实行了禁牧、休牧、限制放牧、限时放牧制度，倒逼养殖户加大舍饲养殖力度，减少了放牧，保护了草原，实现绿色发展。

发展肉牛肉羊养殖业，改变了肉牛肉羊品种，引进的肉牛肉羊品种主要安格斯、西门塔尔、萨福克、杜泊为主推品种，通过养殖，大大减少了放牧时间。养殖方式、放牧方式由此发生了改变，对草原生态环境的保护恢复具有明显的促进作用。打造的肉牛肉羊养殖示范户，放牧草场比非项目区放牧草场草丛高度增加4厘米，地上生物量提高40%左右，植被盖度提高10个百分点，可明显改善放牧草场的生态环境。

第八章　项目措施

8.1 加强组织领导

为了加强项目管理，保障项目顺利实施，项目实施初，由财政局、农牧和水利局组织专人实施项目，具体负责入户摸底调查、选定建设户，组织指导施工，督查项目建设进展及质量，负责编报实施方案、审查相关资料、传送信息、整理完善软件、组织项目检查验收等。使项目奖励资金管理有条不紊，建设工作取得成

效。

8.2 严格执行资金管理制度

严格执行《生猪（牛羊）调出大县奖励资金管理办法》，加强奖励资金的管理和使用，确保资金管理规范，用途合理，符合管理办法的要求，使用安全高效。根据奖励资金先建后补的财政补贴办法，财政补贴资金占比不超过70%，项目户自筹资金占比不低于30%。项目户必须足额匹配自筹资金，高质量完成承担的各项建设任务。我旗奖励资金全部采取先建后补的财政补贴办法兑现奖励资金，即项目单位完成全部建设任务，由财政局、农牧和水利局组织相关部门进行验收，验收内容全部合格后，一次性发放奖励资金，奖励资金以补贴款的形式兑现，通过转账（“一卡通”）的形式直接拨付到项目单位（或个人）账户。

8.3 实行项目合同制

在项目实施过程中，为了规范项目管理，规范项目相关单位行为，全部实行合同制管理措施，落实责任制。按照合同化管理的原则，严格管理奖励资金。项目中只要有资金运作，就必须签订合同，以合同为依据拨付奖励资金。

8.4 实行公示制度

严格实行奖励资金公示制度，根据奖励资金及任务，由各项目实施单位、实施企业根据本单位的实际情况和奖励资金支持对象范围等基本要求，书面形式上报奖励资金项目申请，经旗财政局、农牧和水利局研究最终确定项目单位及支持资金金额。对确

定的项目实施主体在全旗范围内进行为期 7 天的公示，公示无异议后，即可确定为奖励资金支持单位，实施项目建设。公示电话，旗财政局 0477-7626044，旗农牧和水利局 0477-7622135。

8.5 严格档案管理

严格档案信息管理制度，对奖励资金的支持方向、支持对象、支持资金额做到准确记载归档，做到今后有据可查，可追溯。根据项目管理、建档的要求，设立固定的档案保管场所，配备专职人员，负责项目全过程的档案收集、分类、整理、归档、管理工作，保护档案的完整性、准确性、连续性。做到档案管理合理、科学、保存资料齐全、分类科学、收集整理成册。

附表 1

鄂托克前旗 2025 年生猪（牛羊）调出大县奖励资金项目示范户建设内容及投资表

序号	建设内容	项目户（户）	建设规模		单价（万元）	总投资		
			合计	户均建设规模		总投资	自治区资金	自筹资金
一	**肉牛养殖示范户建设**	**22**				**268.4**	**188.32**	**80.08**
1	建设牛棚（㎡）	22	9240	420	9	198	139.04	58.96
2	建设青贮窖（㎥）	22	4400	200	3.2	70.4	49.28	21.12
二	**肉羊养殖示范户建设**	**22**				**224.4**	**157.08**	**67.32**
1	建设羊棚（㎡）	22	4400	200	6.2	136.4	95.48	40.92
2	建设贮草棚（㎡）	22	4400	200	4	88	61.6	26.4
三	**扶持肉食品加工流通企业提升改造**	1				**43**	**29.6**	**13.4**
合计						**535.80**	**375.00**	**160.8**

附表 2：

鄂托克前旗 2025 年生猪（牛羊）调出大县奖励资金项目绩效目标评价表

<table>
<tr><td colspan="3">项目名称</td><td colspan="2">鄂托克前旗 2025 年生猪（牛羊）调出大县奖励资金项目</td><td>绩效目标负责人及联系电话</td><td>张慧
15904773007</td></tr>
<tr><td colspan="3">本级部门及代码</td><td colspan="2">项目负责主管部门</td><td colspan="2">鄂托克前旗人民政府</td></tr>
<tr><td colspan="3">项目的具体实施单位</td><td colspan="4">鄂托克前旗财政局、农牧和水利局</td></tr>
<tr><td colspan="3" rowspan="3">资金情况
（万元）</td><td colspan="2">年度资金总额:</td><td colspan="2">535.8</td></tr>
<tr><td colspan="2">其中：财政拨款</td><td colspan="2">375</td></tr>
<tr><td colspan="2">其他资金</td><td colspan="2">160.8</td></tr>
<tr><td rowspan="2">总体目标</td><td colspan="6">年度目标</td></tr>
<tr><td colspan="6">项目扶持牛羊肉加工企业 1 家、培育肉牛养殖示范户 22 户、肉羊养殖示范户 22 户，牛羊养殖棚圈、贮草棚建设为主。建设牛棚 22 座（每座 420 平方米及活动场地 1020 平方米）；建设青贮窖 20 座（每座 200 立方米）；建设羊棚 22 座（每座 200 立方米及活动场地 375 平方米，带饲喂通道）；建设贮草棚 22 座（每座 200 平方米）。</td></tr>
<tr><td rowspan="24">绩效指标</td><td>一级指标</td><td>二级指标</td><td colspan="2">三级指标</td><td colspan="2">指标值</td></tr>
<tr><td rowspan="15">产出指标</td><td rowspan="5">数量指标</td><td colspan="2">1. 建设 420 ㎡牛棚，运动场 1020 ㎡。（座）</td><td colspan="2">≥22</td></tr>
<tr><td colspan="2">2. 建设 200m³青贮窖（座）</td><td colspan="2">≥22</td></tr>
<tr><td colspan="2">3. 建设 200 ㎡羊棚，运动场 375 ㎡（带饲喂通道）（座）</td><td colspan="2">≥22</td></tr>
<tr><td colspan="2">4. 建设 200 ㎡贮草棚（座）</td><td colspan="2">≥22</td></tr>
<tr><td colspan="2">5. 扶持牛羊肉加工企业提升改造</td><td colspan="2">≥1</td></tr>
<tr><td>质量指标</td><td colspan="2">项目各项建设任务合格率。</td><td colspan="2">≥98%</td></tr>
<tr><td rowspan="2">时效指标</td><td colspan="2">1. 开始日期</td><td colspan="2">2025 年 6 月 1 日</td></tr>
<tr><td colspan="2">2. 结束日期</td><td colspan="2">2025 年 10 月 30 日</td></tr>
<tr><td rowspan="5">成本指标</td><td colspan="2">1. 建设牛棚（元/座）</td><td colspan="2">≤90000</td></tr>
<tr><td colspan="2">2. 建设青贮窖（元/座）</td><td colspan="2">≤32000</td></tr>
<tr><td colspan="2">3. 建设羊棚（元/座）</td><td colspan="2">≤62000</td></tr>
<tr><td colspan="2">4. 建设贮草棚（元/座）</td><td colspan="2">≤40000</td></tr>
<tr><td colspan="2">5. 扶持牛羊肉加工企业提升改造</td><td colspan="2">≤430000</td></tr>
<tr><td rowspan="3">效益指标</td><td>经济效益指标</td><td colspan="2">项目建成达到生产能力后，可提高经济收入经营主体。</td><td colspan="2">≥45</td></tr>
<tr><td>社会效益指标</td><td colspan="2">有效改善我旗农村牧区牛羊养殖、加工基础设施配套水平。</td><td colspan="2">有效提升</td></tr>
<tr><td>生态效益指标</td><td colspan="2">改善放牧草场生态环境。</td><td colspan="2">有效提升</td></tr>
<tr><td>满意度指标</td><td>满意度指标</td><td colspan="2">项目建设户满意率。</td><td colspan="2">≥98%</td></tr>
</table>

建设单位：鄂托克前旗农牧和水利局

项目名称：鄂托克前旗 2025 年生猪（牛羊）调出大县奖励资金项目

子项名称：牛棚

设计阶段：施工图设计

设计专业：建筑

2025年4月

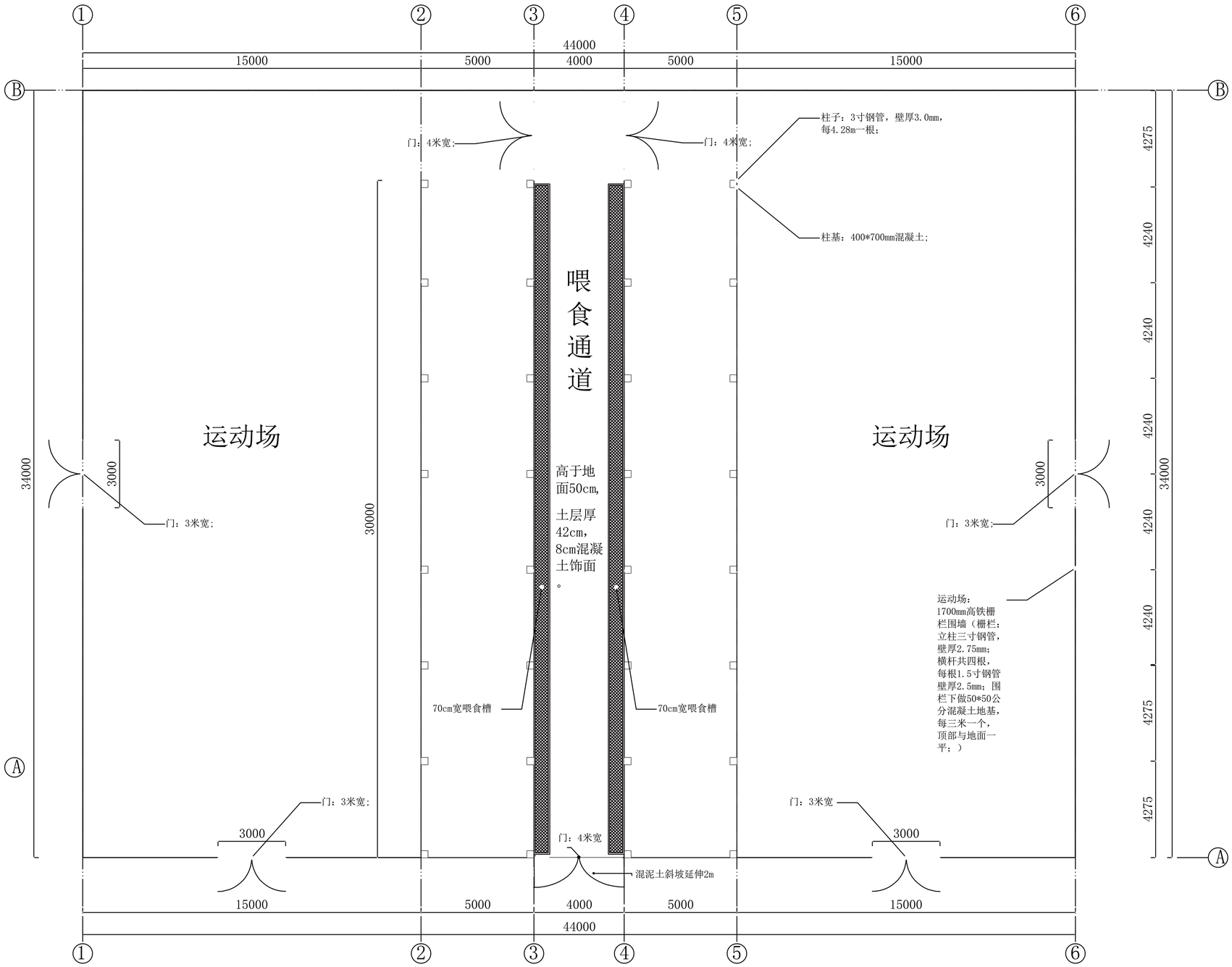

牛棚平面图

注：全用镀锌钢管和方钢

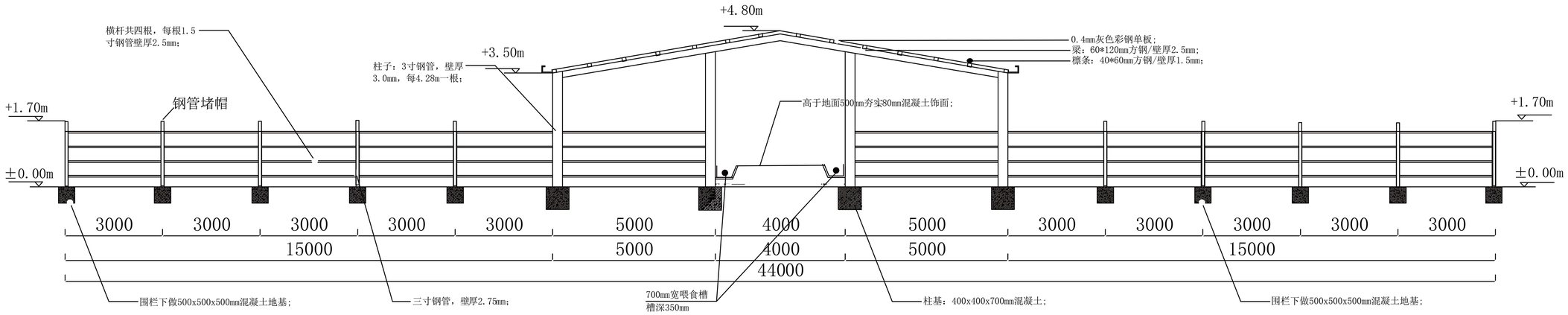

牛棚立面 图①

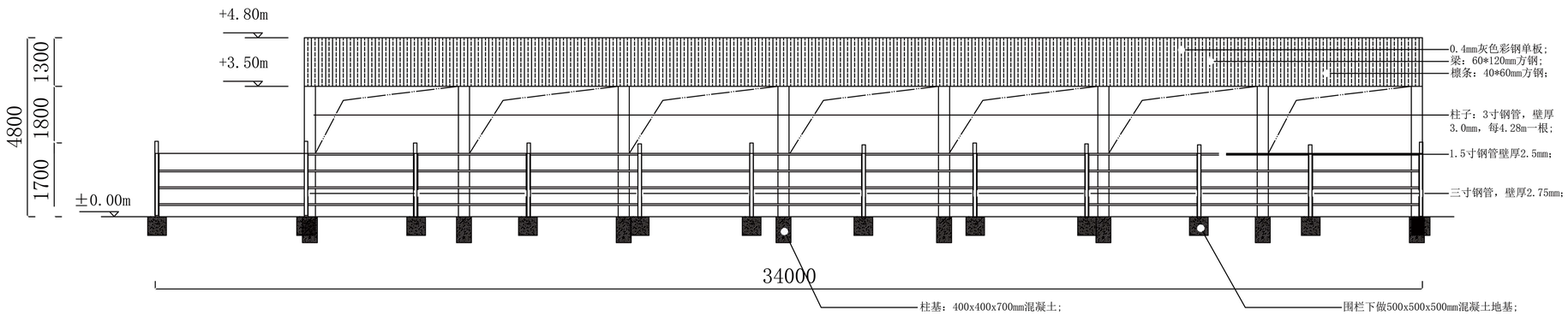

牛棚立面图②

牛槽设计图

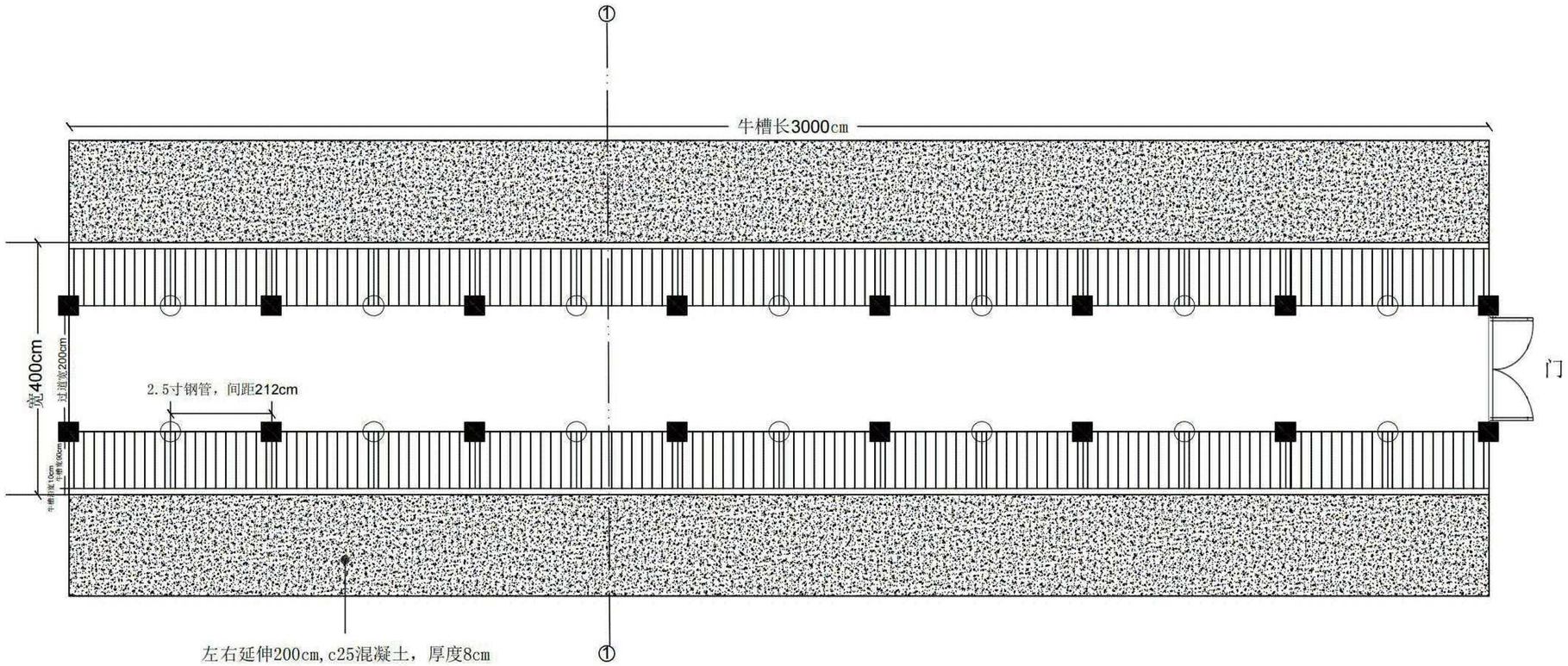

牛槽平面图 1:1000

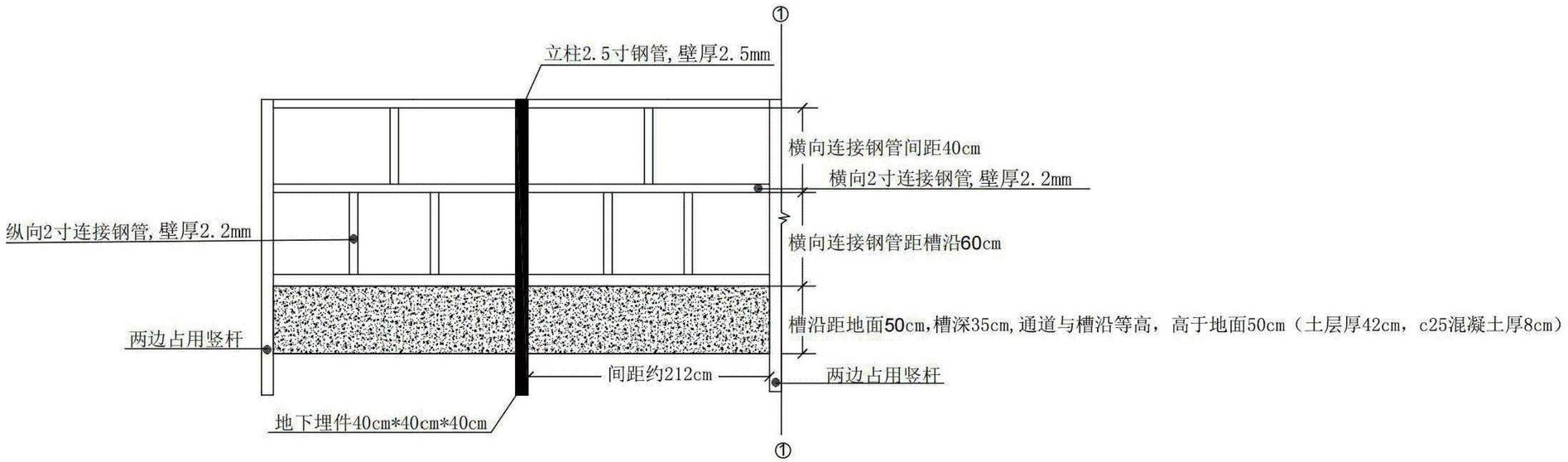

1-1钢管立柱剖面图 1:1000

建设单位：鄂托克前旗农牧和水利局

项目名称：鄂托克前旗 2025 年生猪（牛羊）调出大县奖励资金项目

子项名称：200m³ 青贮窖

设计阶段：施工图设计

设计专业：建筑

2025年4月

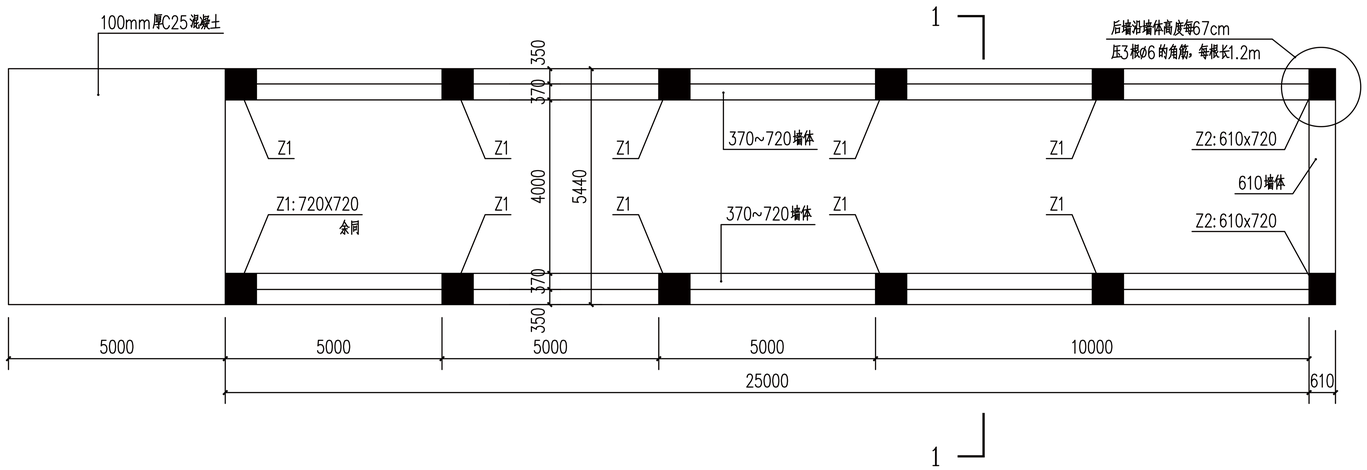

青贮窖平面图

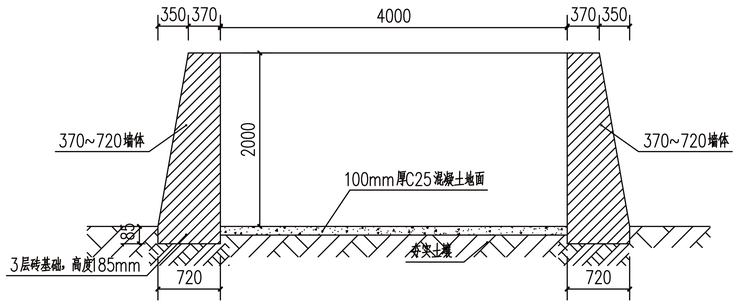

1-1 剖面图 1:50

1.地面以下墙体采用MU15烧结实心砖和M10水泥砂浆砌筑。

2.地面以上墙体采用MU15烧结实心砖和M10混合砂浆砌筑。

4.砖墙表面采用水泥勾缝。

建设单位：鄂托克前旗农牧和水利局

项目名称：鄂托克前旗 2025 年生猪（牛羊）调出大县奖励资金项目

子项名称：200㎡羊棚（饲喂通道）

设计阶段：施工图设计

设计专业：建筑

2025年4月

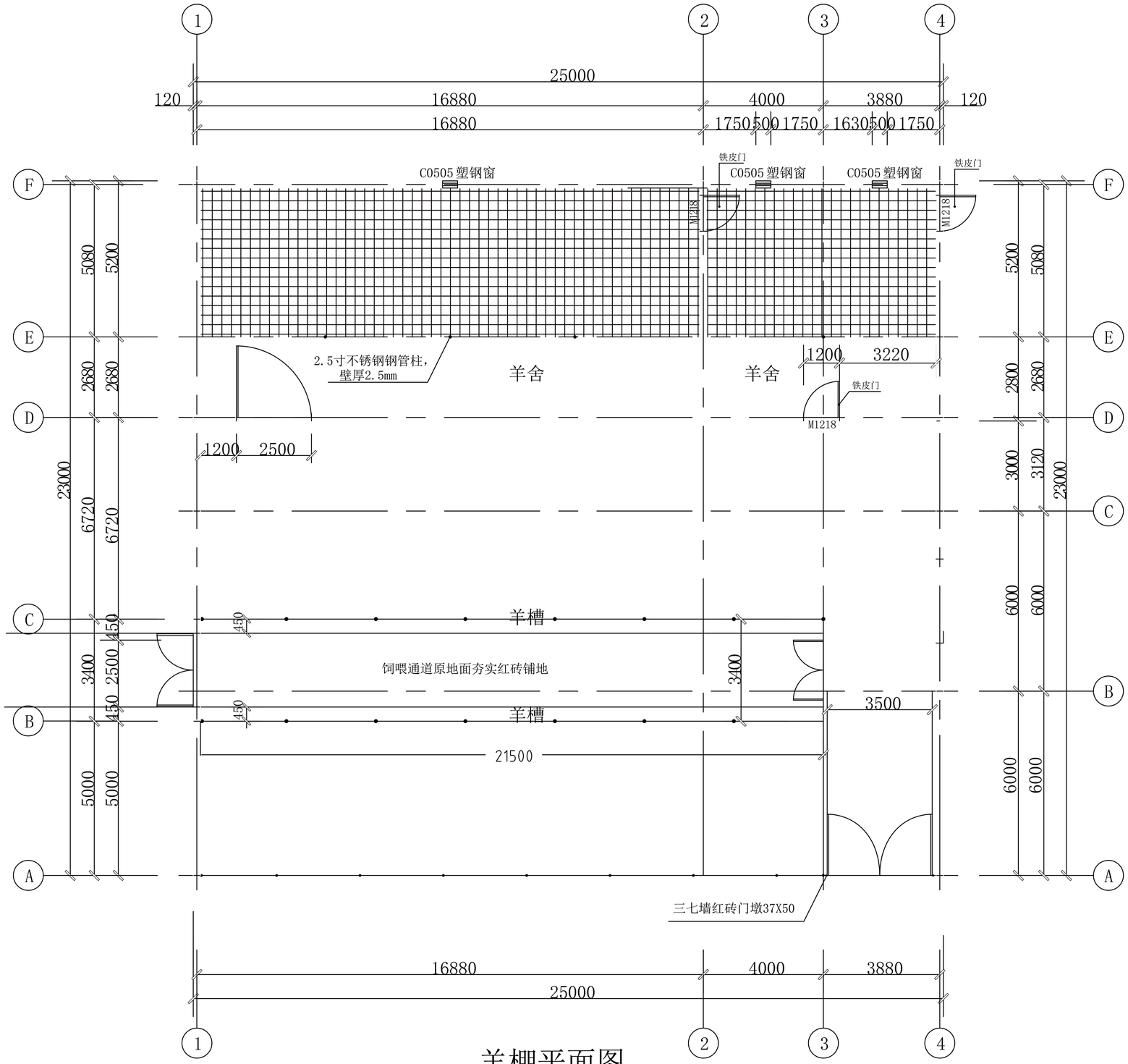
1
2
3
4
25000
120
16880
4000
3880
120
16880
1750 500 1750
1630 500 1750
F
E
D
C
B
A
C0505塑钢窗
铁皮门
C0505塑钢窗
C0505塑钢窗
铁皮门
M1218
M1218
5080
5200
2680
2680
23000
6720
6720
450
2500
450
3400
450
450
5000
5000
2.5寸不锈钢钢管柱，
壁厚2.5mm
羊舍
羊舍
1200
3220
铁皮门
M1218
1200
2500
羊槽
饲喂通道原地面夯实红砖铺地
羊槽
3400
3500
21500
三七墙红砖门墩37X50
5200
5080
2800
2680
3000
3120
23000
6000
6000
6000
6000
16880
4000
3880
25000

羊棚平面图

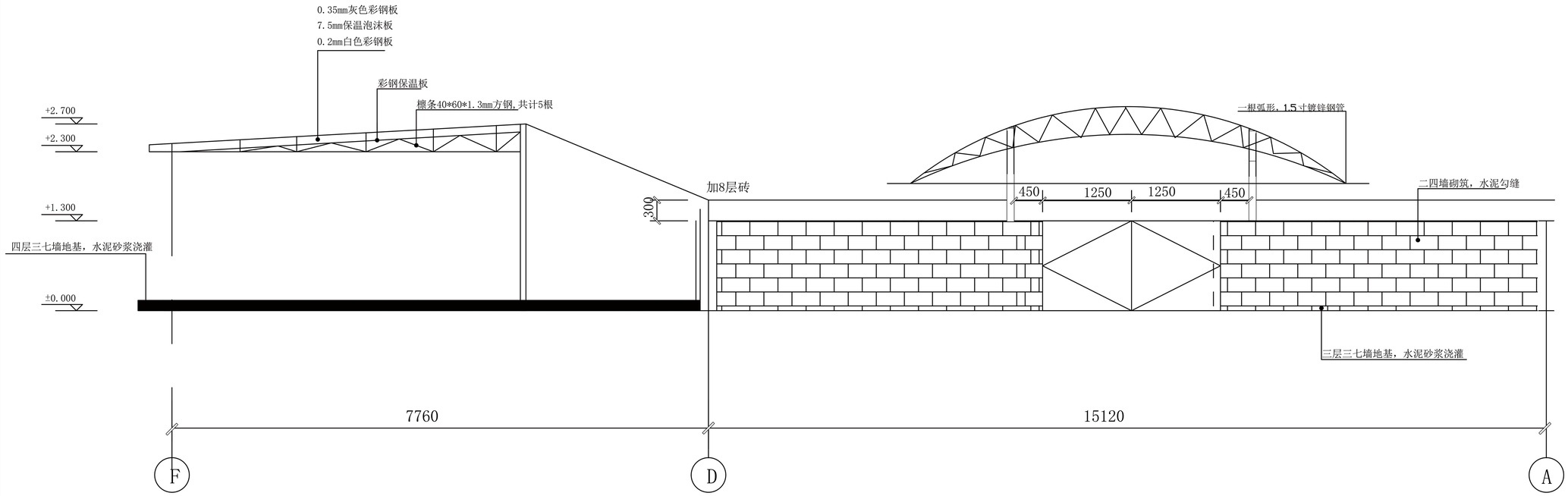

羊棚侧面图

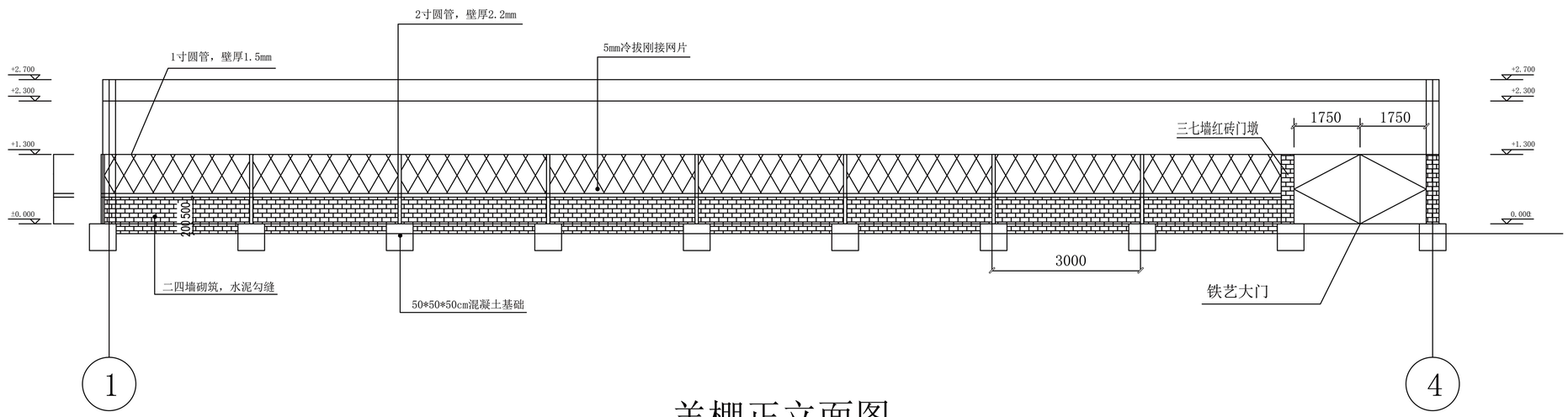

羊棚正立面图

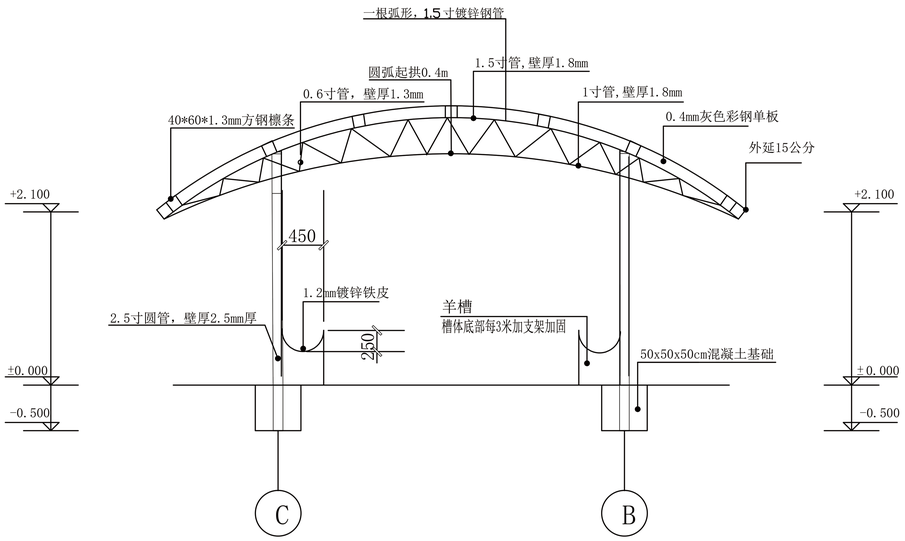

1-1剖面图 1:50

羊槽宽45cm

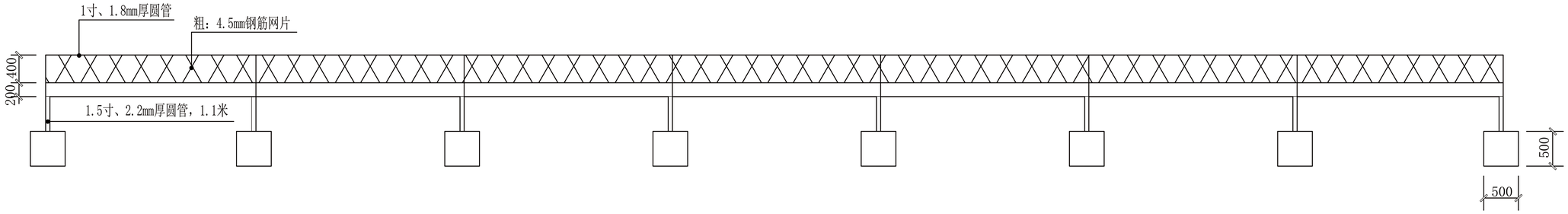

羊槽立面图

建设单位：鄂托克前旗农牧和水利局

项目名称：鄂托克前旗 2025 年生猪（牛羊）调出大县奖励资金项目

子项名称：200㎡贮草棚

设计阶段：施工图设计

设计专业：建筑

2025年4月

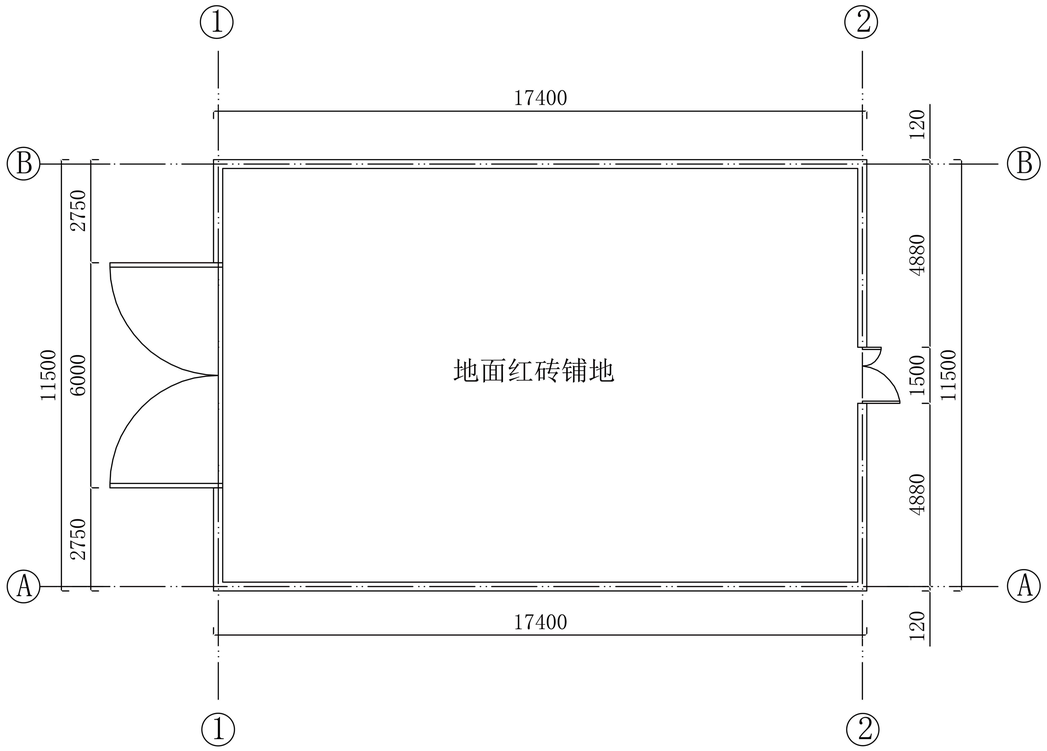

贮草棚平面图

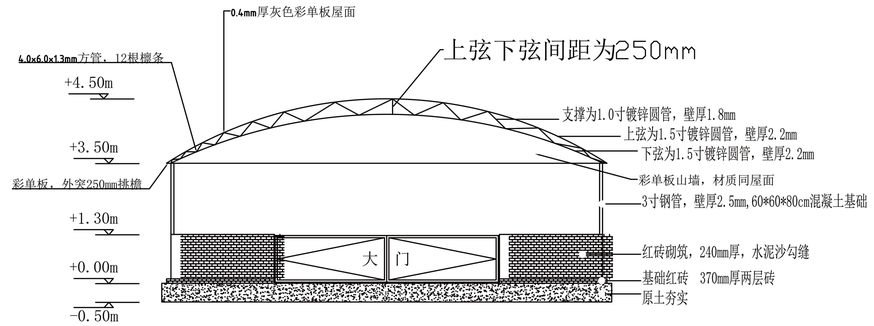

1-1剖立面图

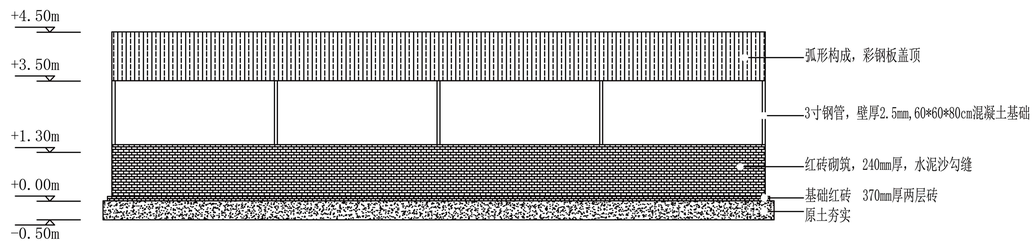

1-2立面图

注：以上钢材均为热镀锌型材